ZVS-Viewer V 4.1
NAME:SCHIPPMANN OBJECT:424778 DATE:09-Jan-12 12:35:01

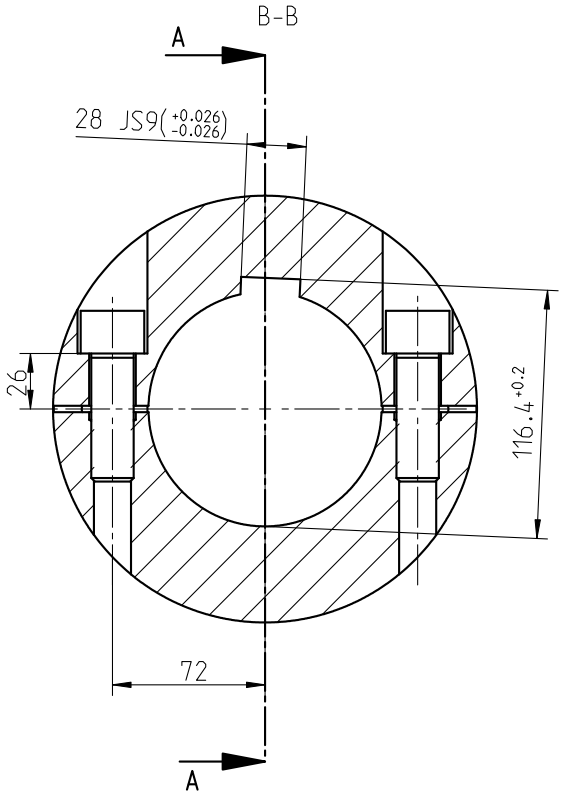

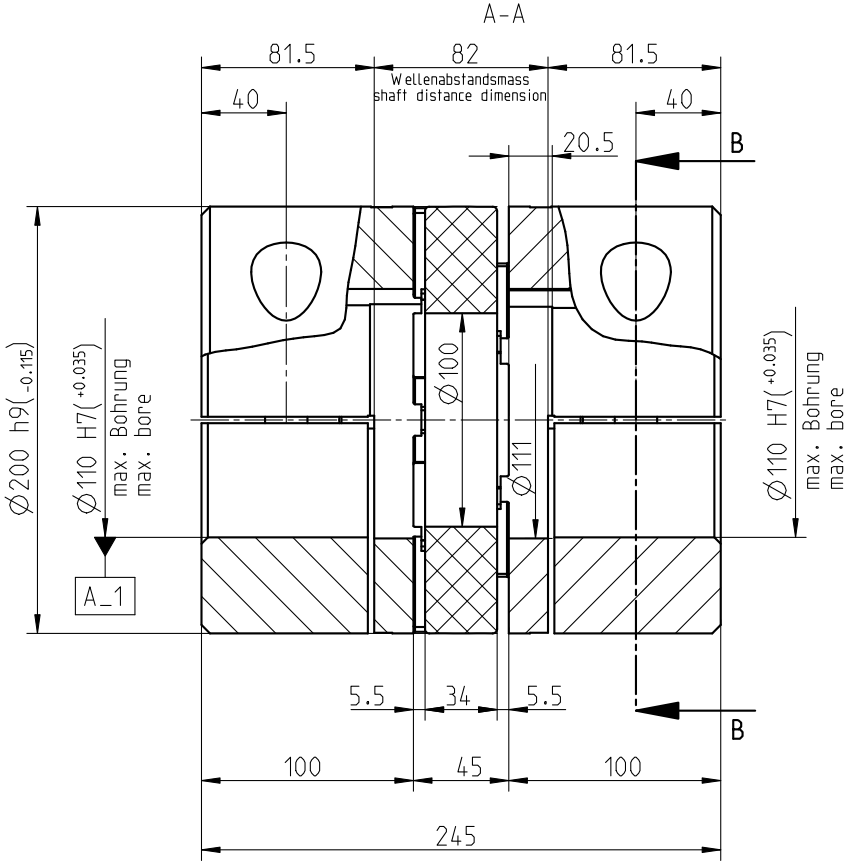

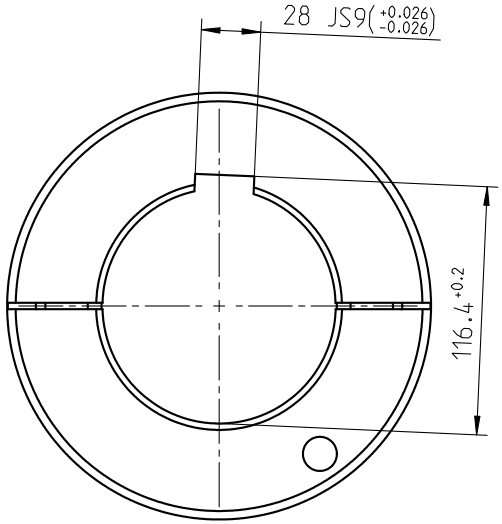

Massentraegheitsmoment / Mass moment of inertia
$J_{ges.}$ = 0.229779 kgm^2

Drehmoment / Torque
Zahnkranz / spider 92 Sh A T-PUR
(Zahnkranz / spider 92 Sh A)
T_{KN} = 2400 Nm
T_{Kmax} = 4800 Nm

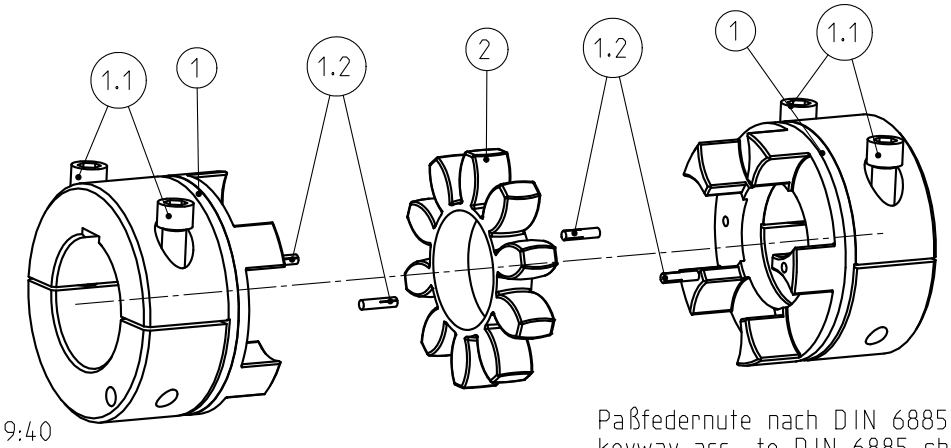

Paßfedernute nach DIN 6885 Bl. 1-JS9
keyway acc. to DIN 6885 sheet 1-JS9

Schraubenanzugsmoment Teil 1.1 M20x60 DIN 912-12.9, T_A= 580 Nm
screw tightening torque part 1.1 M20x60 DIN 912-12.9, T_A= 580 Nm

Oberflaechenguete nach DIN ISO 1302 Reihe 2 Surface quality acc. to DIN ISO 1302 line 2				Schutzvermerk ISO 16016 beachten Note protection mark acc. to ISO 16016			
Allgemeintoleranzen nach DIN ISO 2768 - mH General tolerances acc. to DIN ISO 2768-				Masstab Scale	2:5	Format DIN Size	A3
ROTEX 90 A-H				KTR-Kupplungstechnik GmbH D-48407 Rheine			
	gezeichnet drawn	Werkstoff Material	.	Teilnummer Part number	Kz	Lfd.-Nr. Current number	Index Change
Datum	09.01.12	DIN			M	424778	2
Name	SCHP	Gewicht Weight	35.119				

Schippmann Zg.-Nr.:424778