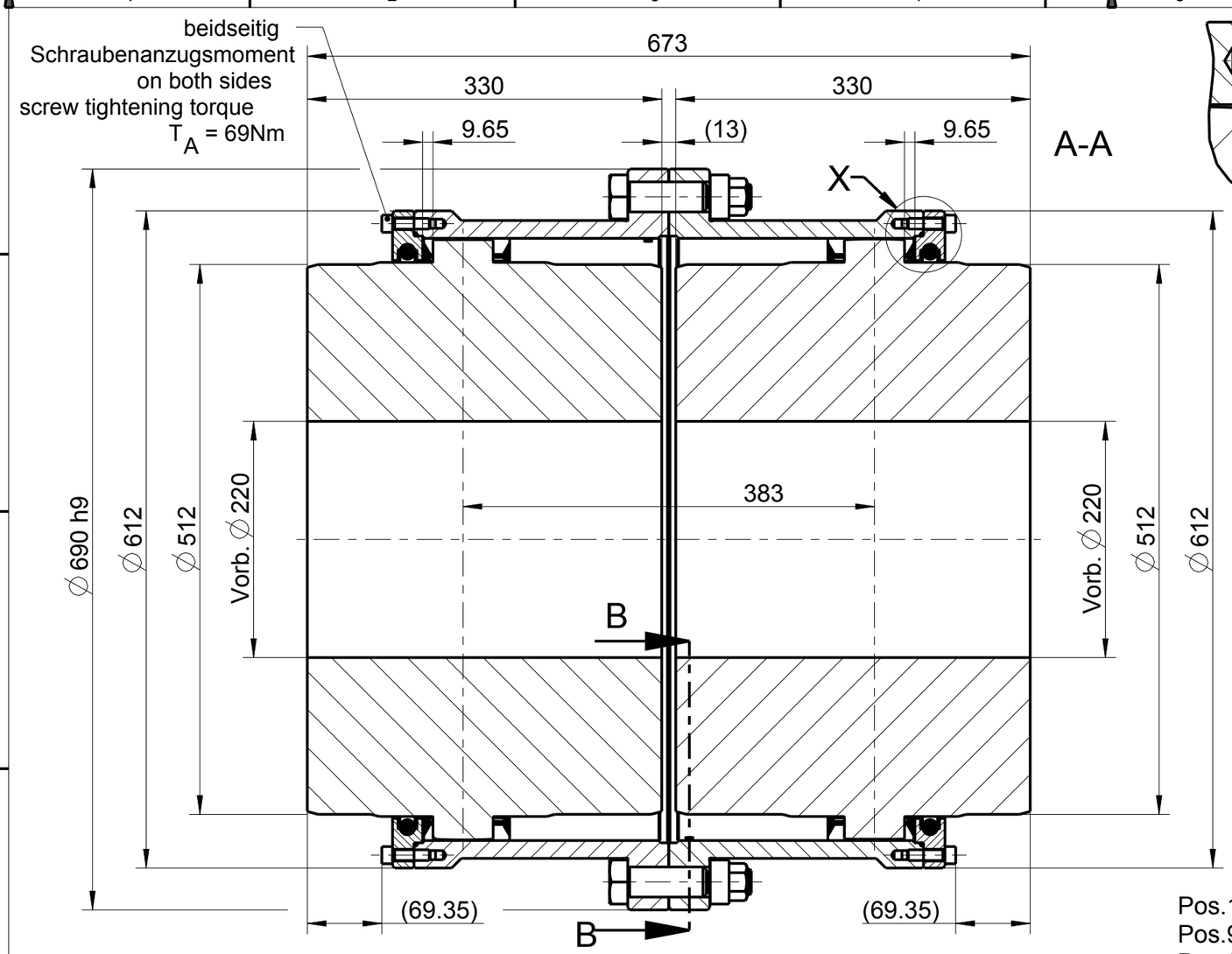

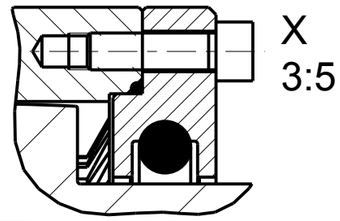

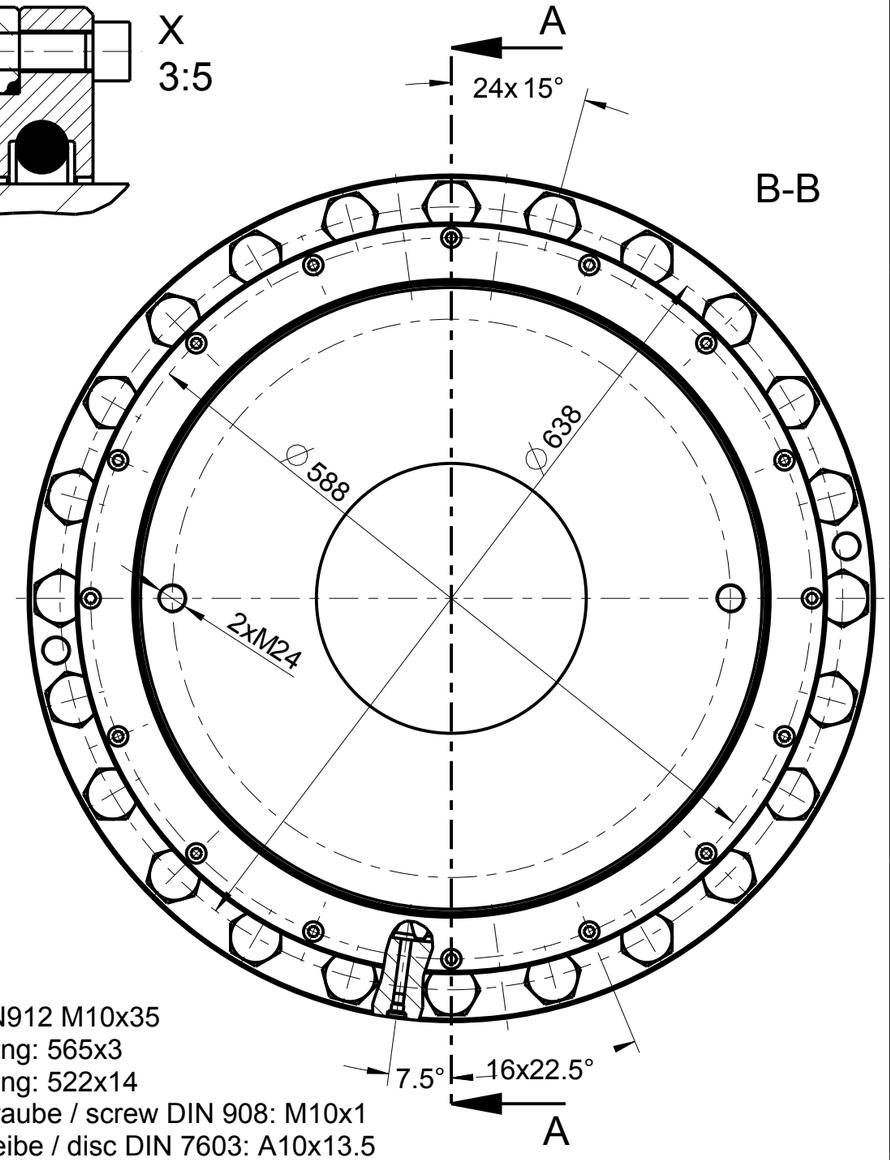

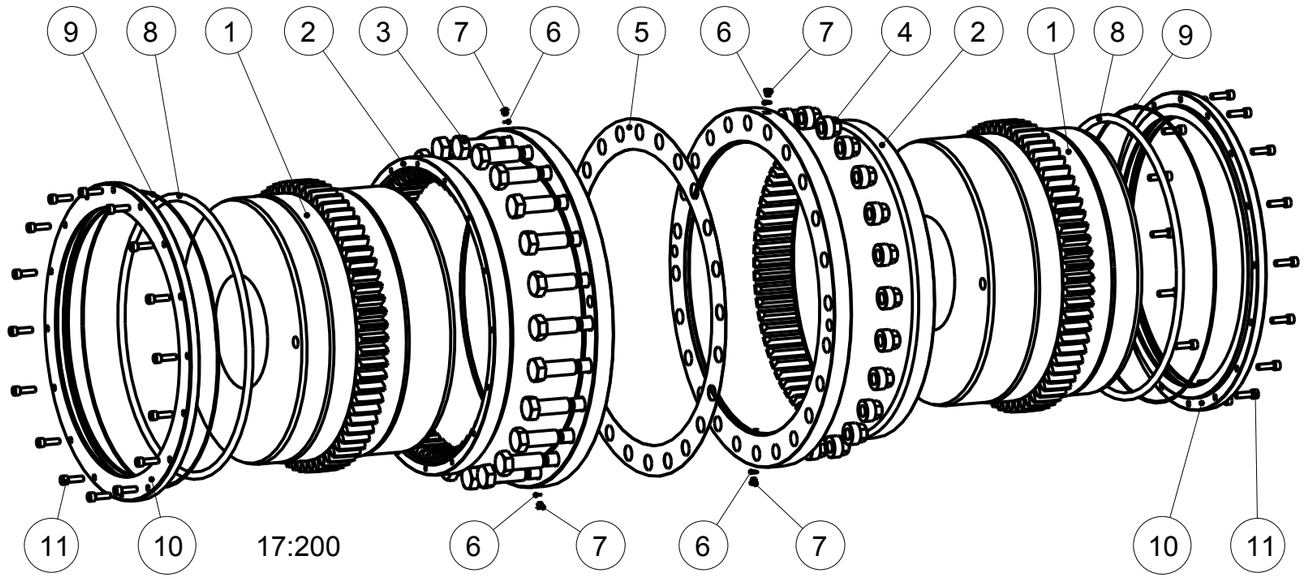

Pos.11: DIN912 M10x35
Pos.9: O-Ring: 565x3
Pos.8: O-Ring: 522x14
Pos.7: Schraube / screw DIN 908: M10x1
Pos.6: Scheibe / disc DIN 7603: A10x13.5
Schraubenanzugsmoment (Pos.3) T_A = 1000Nm
screw tightening torque (Pos.3) T_A = 1000Nm

ACHTUNG / ATTENTION
Schrauben bei Auslieferung handfest angezogen.
Screws are not tightened at delivery.

Drehmoment / torque
T_{KN} = 500000 Nm
$T_{Kmax.}$ = 1000000 Nm

Für Montage, Betrieb & Wartung, Betriebs-/ Montageanleitung KTR-N 40310 beachten.
For assembly, operation & maintenance, observe operating-/ assembly instructions KTR-N 40310.

Oberflaechenguete nach DIN ISO 1302 Reihe 2 Surface quality acc. to DIN ISO 1302 line 2			Schutzvermerk ISO 16016 beachten Note protection mark acc. to ISO 16016		
Allgemeintoleranzen nach DIN ISO 2768 - mH General tolerances acc. to DIN ISO 2768 - mH			Masstab Scale	1:5	Format DIN Size A3
GEARex 100 Ø220 Ø220 Bauart DA			KTR-Kupplungstechnik GmbH D-48407 Rheine		
	gezeichnet drawn	Werkstoff Material	.	Teilnummer Part number	Kz	Lfd.-Nr. Current number	Index Change
Datum	15.08.11	DIN			M	542026	0
Name	KU	Gewicht Weight	1128.801				