ZVS-TDT-Viewer V 3.0

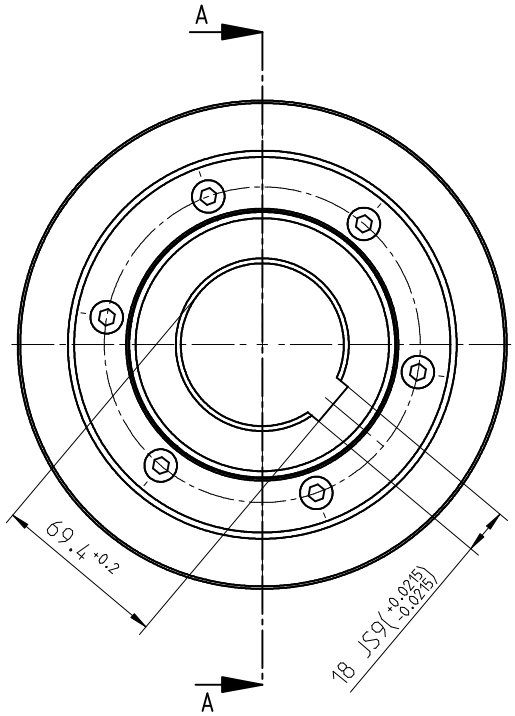

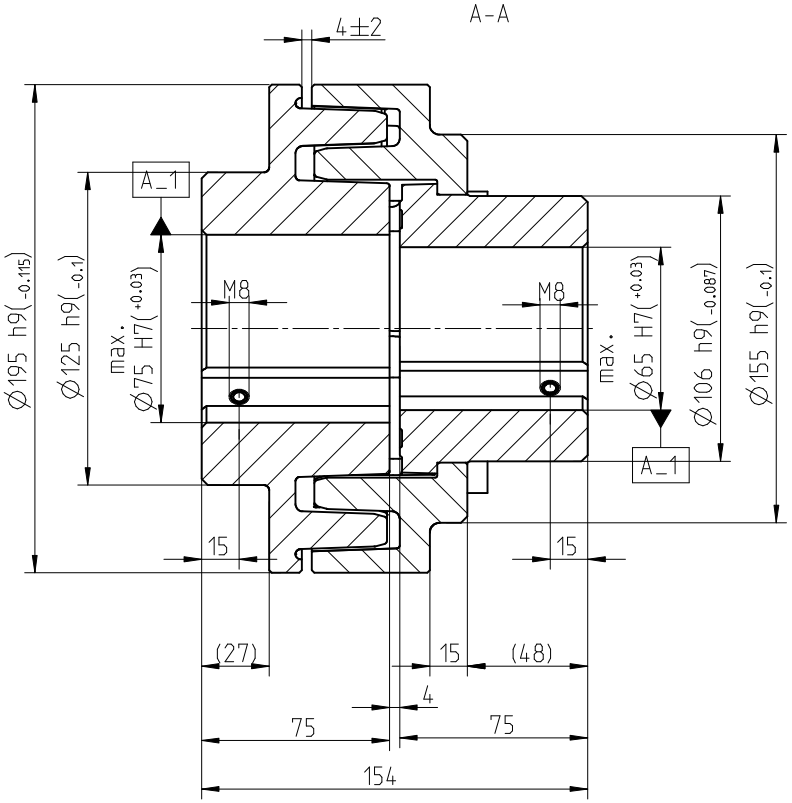

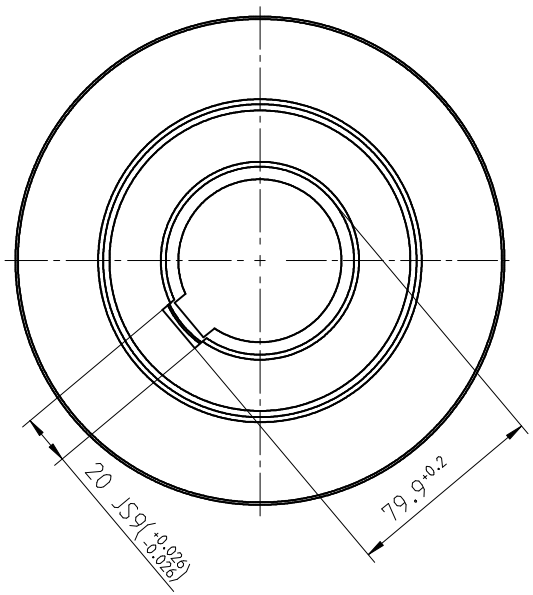

Nenndrehmoment rated torque	T_{KN}	660
max. Drehmoment max. torque	T_{Kmax}	1320
max. Radialverlagerung bei Drehzahl 1500 U/min max. radial displacement at speed of 1500 rpm	^Kr	0.7 mm
Massentraegheitsmoment mass moment of inertia	J	0.064667 kgm^2

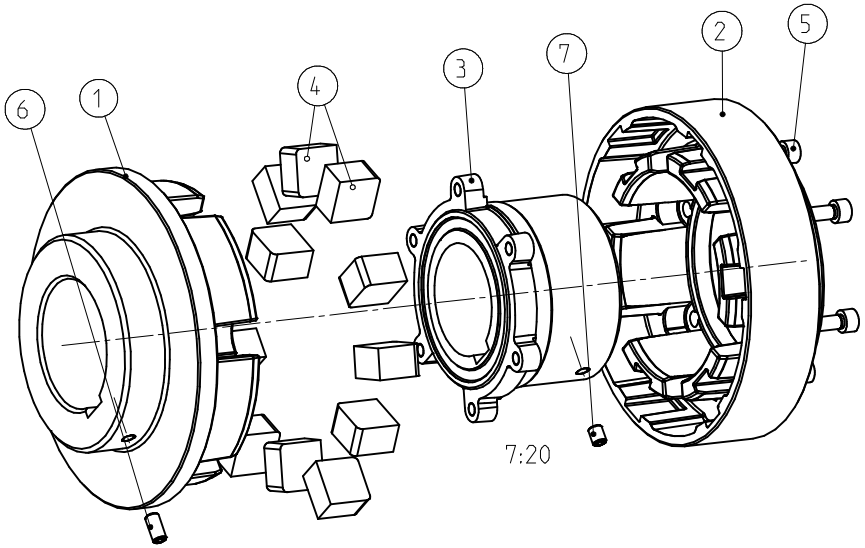

Schraubenanzugsmoment Teil 5-M8x25 DIN 912-12.9, T_A=25 Nm

screw tightening torque part 5-M8x25 DIN 912-12.9, T_A=25 Nm

Oberflaechenguete nach DIN ISO 1302 Reihe 2 Surface quality acc. to DIN ISO 1302 Line 2			Schutzvermerk nach DIN 34 beachten Note protection mark acc. to DIN 34		
Allgemeintoleranzen nach DIN ISO 2768 - mH General tolerances acc. to DIN ISO 2768-			Masstab Scale	1:2	Format DIN Size A3
POLY 19 Bauart PKD			KTR-Kupplungstechnik GmbH D-48407 Rheine		
	gezeichnet drawn	Werkstoff Material	Teilnummer Part number	Kz	Lfd.-Nr. Current number / Index Change
Datum	31.03.03	DIN		M	406906 / 0
Name	HF	Gewicht Weight	14.421		

NAME:HAFNER OBJECT:406906 DATE:02-Apr-03 10:30:04

Copyright © KTR-Kupplungstechnik GmbH D-48407 Rheine