ZVS-TDT-Viewer V 3.1
NAME:KURNOTH OBJECT:398039 DATE:13-Oct-09 09:29:22

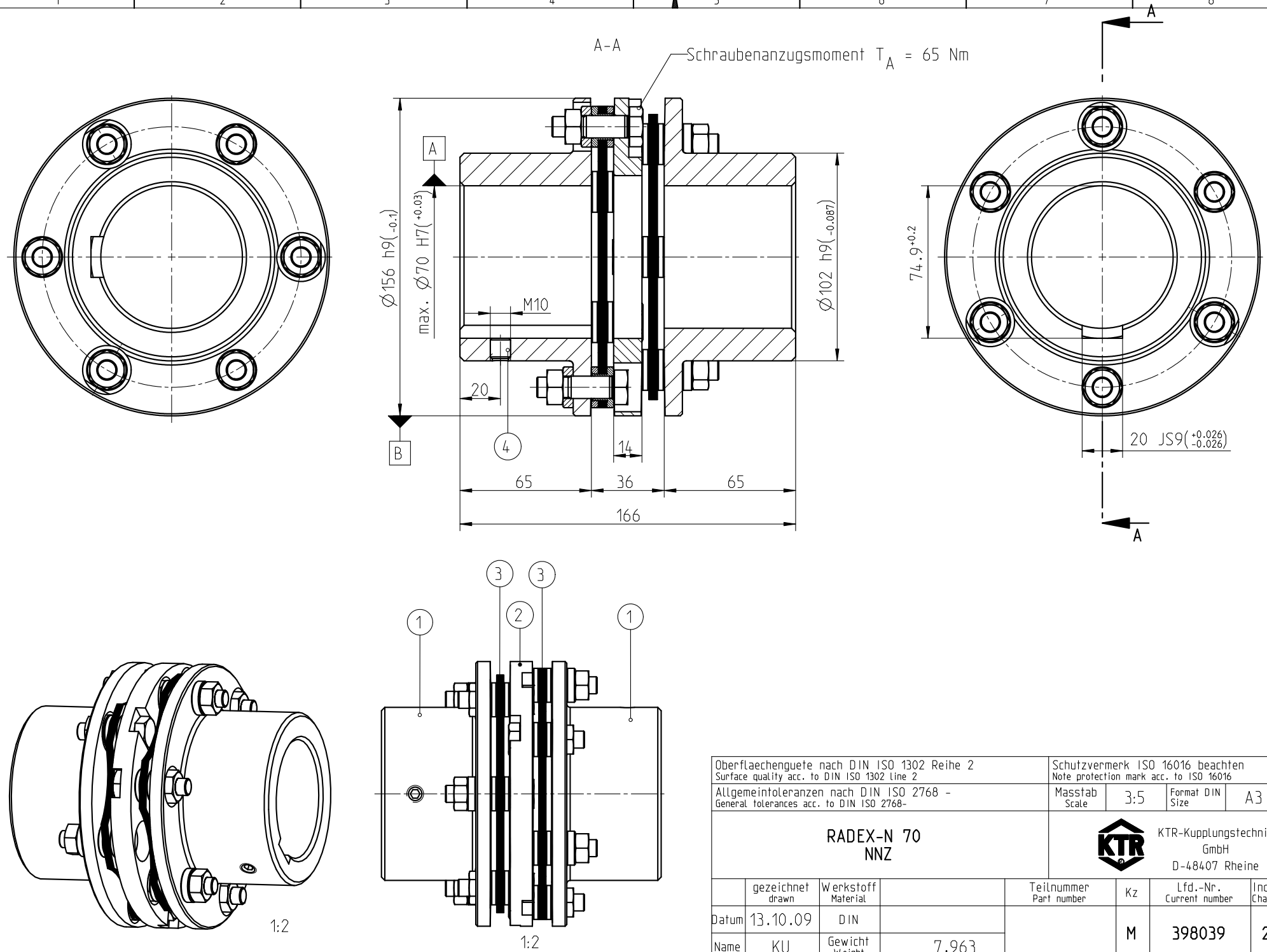

Oberflaechenguete nach DIN ISO 1302 Reihe 2 Surface quality acc. to DIN ISO 1302 line 2				Schutzvermerk ISO 16016 beachten Note protection mark acc. to ISO 16016			
Allgemeintoleranzen nach DIN ISO 2768 - General tolerances acc. to DIN ISO 2768-				Masstab Scale	3:5	Format DIN Size	A3
RADEX-N 70 NNZ				KTR-Kupplungstechnik GmbH D-48407 Rheine			
	gezeichnet drawn	Werkstoff Material		Teilnummer Part number	Kz	Lfd.-Nr. Current number	Index Change
Datum	13.10.09	DIN			M	398039	2
Name	KU	Gewicht Weight	7.963				

Kurnoth Zal-Nr.:398039